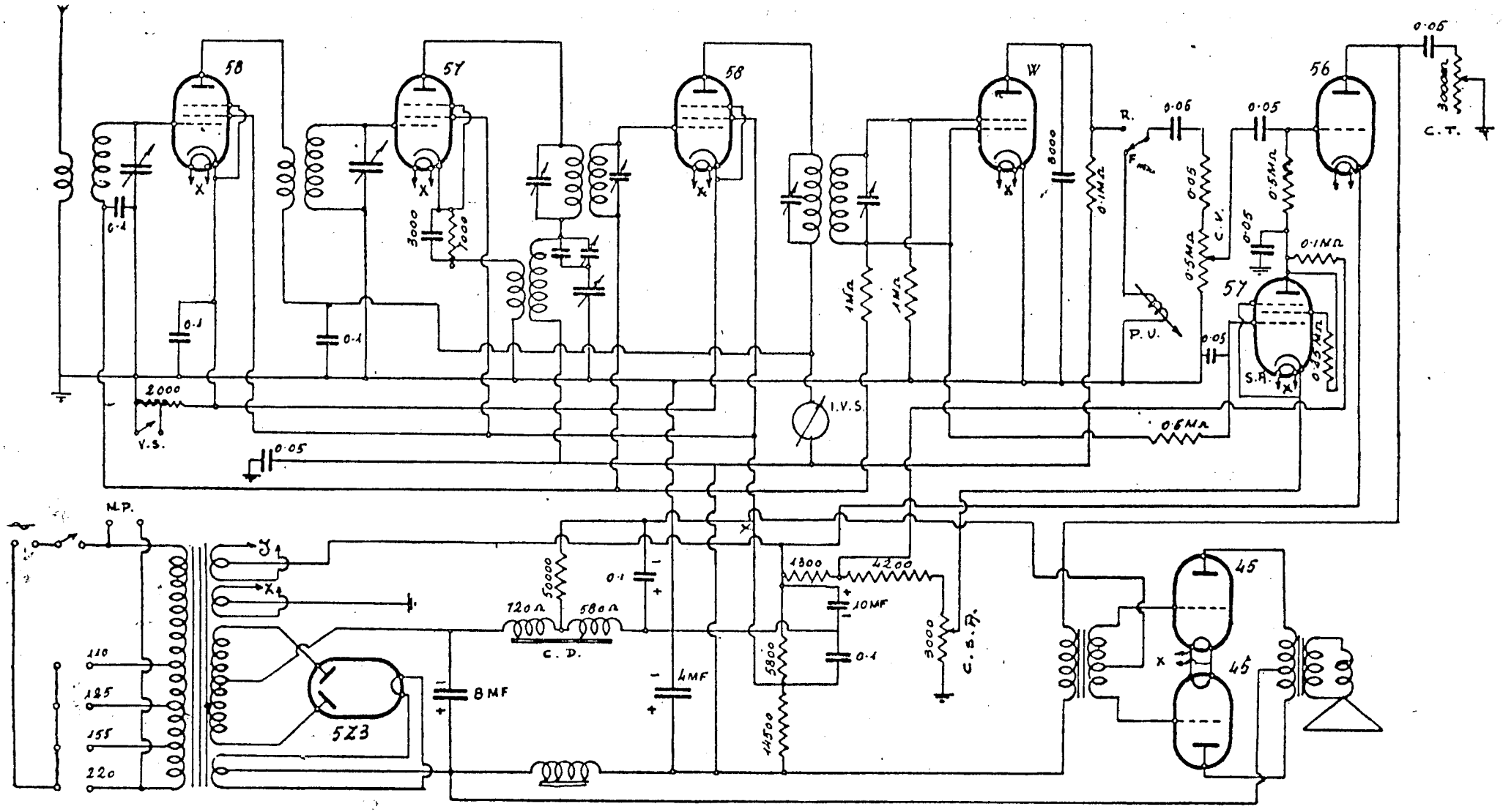

UNDA RADIO
MOD. MU 91·92

84. — Onde medie. - M. F. 175 kc. - C. A.V. - C. T. - V. S. - Indicatore ottico di sintonia. - Valvola 57 silenziatrice automatica. - Controfase di 45. - Potenza d'uscita: 7 watt.